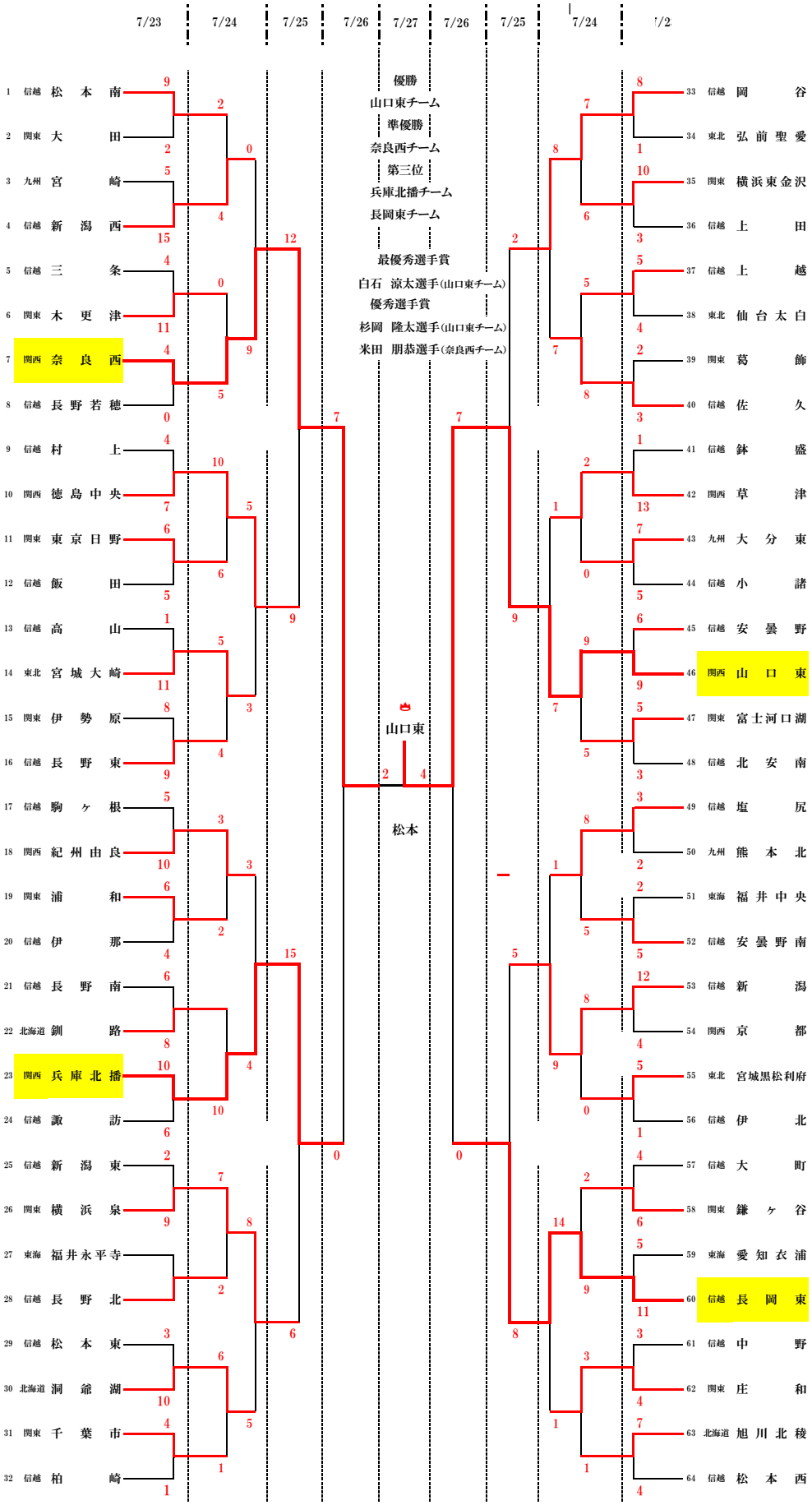JA共済トーナメント　日本リトルシニア
第13回林和男旗杯野球大会 兼 信越連盟創立45周年記大会